ABWASSERTAUCHMOTORPUMPEN

ZAK-DRG-80 (2-POLIG)

mit offenem Mehrkanal-Laufrad

Technische Spezifikationen

Die Abwasser-Tauchmotorpumpen der Baureihe ZAK-DRG eignen sich zur Förderung häuslicher, kommunaler und industrieller Abwässer oder anderen Flüssigkeiten mit groben Feststoffanteilen. Die hochwertigen Materialien und die einfache, robuste Bauweise gewährleisten einen sicheren Betrieb auch bei erschwerten Bedingungen. Durch das offene Mehrkanal-Laufrad können je nach Ausführung auch Medien mit Feststoffen bis 75 mm Kugeldurchgang gefördert werden. Pumpe und Motor sind zu einem kompakten Aggregat zusammengebaut. Die Pumpen sind für Nassaufstellung konzipiert. Dauerbetrieb bei vollständiger Überflutung möglich.

Anwendungsgebiete

Förderung von Schmutz-Abwasser mit Feststoffanteilen wie Fäkalien und Küchenabfällen von:

- Kellerräumen mit WC
- Ein- und Mehrfamilienhäusern
- Industrie-, Büro- und Gewerbebetrieben
- Garagen
- Metzgereien und Schlachthöfen
- Kläranlagen
- Schwimmbädern
- Regenbecken

Konstruktion

- Trockenläufermotor (Isolationsklasse F, IP 68)
- 10 Meter Motorenkabel H 07 RN-F
- Drehstromausführung 400V, 50Hz, 2 oder 4 polig, separater Motorschutzschalter erforderlich
- Pumpengehäuse und Laufrad aus Grauguss GG25
- Abdichtung mit doppelten Gleitringdichtungen in Ölvorlage SIC/SIC
- Festkörpergrösse bis 75 mm
- Druckstutzen DN80
- max. Temperatur 40° C / max. Tauchtiefe 20 m

Technische Daten

	Artikel-Nr.	Pumpen-typ	Motor 400V, 50Hz		Dreh-zahl	Anlauf	Masse (mm)					An-schluss	Gewicht (kg)	Freier Durchgang (mm)
			P2 (kW)	In (A)	1/min		A	B	C	D	E			
1	141.12041	ZAK-DRG 300-80/2	2.20	4.62	2900	Direkt	564	80	309	135	686	DN80	60.6	40x35
2	141.12043	ZAK-DRG 550-80/2	4.00	7.73	2900	Y△	707	91	282	142	666	DN80	68.0	40
3	141.12044	ZAK-DRG 750-80/2	5.50	10.8	2900	Y△	707	91	282	142	666	DN80	70.7	40
4	141.12045	ZAK-DRG 1000-80/2	7.50	13.7	2900	Y△	782	91	282	142	666	DN80	79.7	40
5	141.12046	ZAK-DRG 1200-80/2	9.00	16.1	2900	Y△	850	91	282	142	666	DN80	110.0	40
6	141.12047	ZAK-DRG 1500-80/2	11.0	19.5	2900	Y△	850	91	282	142	666	DN80	113.0	40
7	141.12048	ZAK-DRG 2000-80/2	15.0	26.2	2900	Y△	930	88	339	151	732	DN80	155.0	75
8	141.12049	ZAK-DRG 2500-80/2	18.5	32.9	2900	Y△	1033	88	339	151	732	DN80	165.0	75

Leistungsdiagramm

Leistungskennlinien

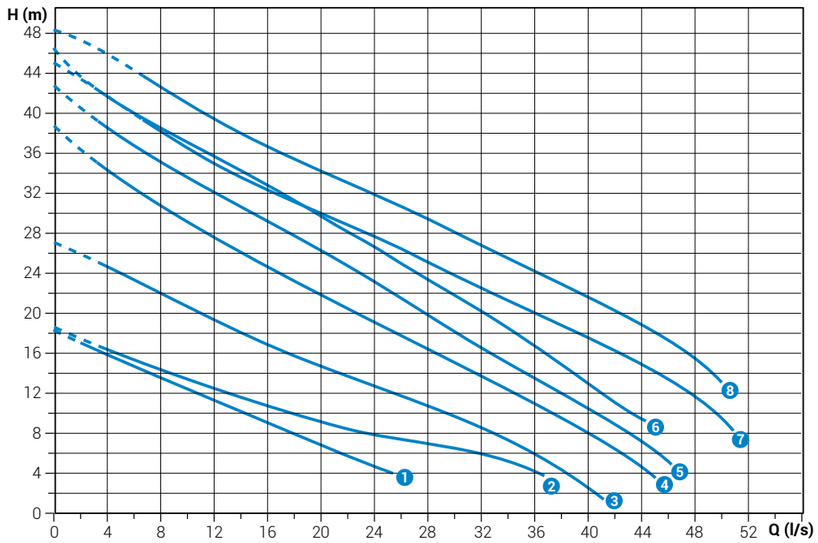

Massbild

Seitenansicht

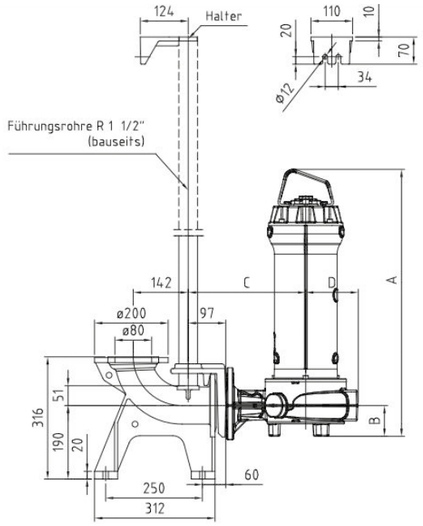

Aufsicht

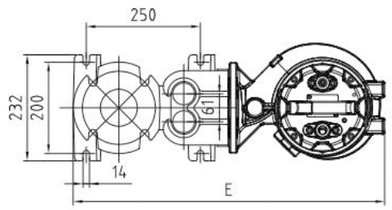

BRUNNER PUMPEN

Die Angaben können zu jeder Zeit und ohne Vorankündigung ändern.

BRUNNER PUMPEN AG
Flughofstrasse 55
8152 **Opfikon-Glattbrugg**
Tel. +41 44 804 21 10
Fax +41 44 804 21 80
mail@brunnerpumpen.ch

BRUNNER PUMPEN AG
Via In Paes 82
6572 **Quartino TI**
Tel. +41 91 795 21 25
Fax +41 91 795 21 26
mail@brunnerpumpen.ch

BRUNNER PUMPEN AG
Flawilerstrasse 31
CH-9500 **Wil**
Tel. +41 79 654 01 48
Fax +41 71 688 82 37
mail@brunnerpumpen.ch